# ПРОФИ
# ПОЛУТОРКА 4X2

НЕЗАВИСИМОСТЬ




## СТАНДАРТНОЕ ОБОРУДОВАНИЕ

### ЭКСТЕРЬЕР

- Зеркала заднего вида с обогревом
- Фары головного света со светодиодными дневными ходовыми огнями
- Элементы крепления груза в бортовой платформе
- Пневмоупоры капота

### ИНТЕРЬЕР

- Потолочная консоль для документов А4
- Два вещевых ящика
- Поручни на стойках, 2 шт
- Двухместное пасс. сиденье с подлокотником
- Розетка 12В
- Крючки для одежды

### БЕЗОПАСНОСТЬ

- Антиблокировочная система тормозов (ABS)
- Электронная система распределения тормозных усилий (EBD)
- Сигнализация с дистанционным управлением центральным замком
- Иммобилайзер

### КОМФОРТ

- Регулировка руля по углу наклона и вылету
- Гидроусилитель руля
- Электростеклоподъемники
- Бортовой компьютер
- Органайзер под двухместным сиденьем
- Аудиоподготовка

| КОМПЛЕКТАЦИЯ И ЦЕНА ТРАНСПОРТНОГО СРЕДСТВА | |
|---|---|
| Тип кабины | Однорядная кабина |
| Тип и модель двигателя | Бензиновый ЗМЗ 409051, 4 цилиндра, Евро-5 |
| Максимальная мощность, кВт (л.с.) при об/мин | 110 (149,6) / 5 000 |
| Максимальный крутящий момент, Н.м при об/мин | 235 / 2 650 |
| Трансмиссия | 5-ти ступенчатая механическая |
| Рекомендуемая розничная цена (руб.) | 2 070 000 |
| Цена с учетом максимальной выгоды | Узнать Подробнее |
| ДОПОЛНИТЕЛЬНОЕ ОБОРУДОВАНИЕ | |
| Окраска цветом металлик | 17 500 |
| ГБО (бензин/пропан-бутан),100 л | 55 000 |
| Блокировка дифференциала заднего моста | 50 000 |
| Обтекатель «Премиум» | 30 000 |
| Автомобиль полной массой 2500 кг грузоподъемностью до 1000 кг | 0 |
| Пакет Комфорт (в т.ч. в его составе) | 75 000 |
| Лобовое стекло с электроподогревом | + |
| Кондиционер и охлаждение нижнего вещевого ящика | + |
| Водительское сиденье улучшенной конструкции с продольной регулировкой и подогревом, с регулировкой по высоте. Двухместное пассажирское сиденье с подлокотником и с подогревом. Обивка сидений – ткань темная. | + |
| Прикуриватель | + |
| Круиз-контроль | + |






Прайс-лист действителен с 01.10.2026 для автомобилей 2026 года производства. Цена включает в себя НДС в размере 22%.
Данное предложение носит информационный характер и не является публичной офертой (ст. 437 ГК РФ)




## СТАНДАРТНОЕ ОБОРУДОВАНИЕ

### ЭКСТЕРЬЕР

- Зеркала заднего вида с обогревом
- Фары головного света со светодиодными дневными ходовыми огнями
- Элементы крепления груза в бортовой платформе
- Пневмоупоры капота

### ИНТЕРЬЕР

- Потолочная консоль для документов А4
- Два вещевых ящика
- Поручни на стойках, 2 шт
- Двухместное пасс. сиденье с подлокотником
- Розетка 12В
- Крючки для одежды

### БЕЗОПАСНОСТЬ

- Антиблокировочная система тормозов (ABS)
- Электронная система распределения тормозных усилий (EBD)
- Сигнализация с дистанционным управлением центральным замком
- Иммобилайзер

### КОМФОРТ

- Регулировка руля по углу наклона и вылету
- Гидроусилитель руля
- Электростеклоподъемники
- Бортовой компьютер
- Органайзер под двухместным сиденьем
- Аудиоподготовка

| КОМПЛЕКТАЦИЯ И ЦЕНА ТРАНСПОРТНОГО СРЕДСТВА | |
|---|---|
| Тип кабины | Однорядная кабина |
| Тип и модель двигателя | Бензиновый ЗМЗ 409051, 4 цилиндра, Евро-5 |
| Максимальная мощность, кВт (л.с.) при об/мин | 110 (149,6) / 5 000 |
| Максимальный крутящий момент, Н.м при об/мин | 235 / 2 650 |
| Трансмиссия | 5-ти ступенчатая механическая |
| Рекомендуемая розничная цена (руб.) | 2 140 000 |
| Цена с учетом максимальной выгоды | Узнать Подробнее |
| ДОПОЛНИТЕЛЬНОЕ ОБОРУДОВАНИЕ | |
| Окраска цветом металлик | 17 500 |
| Блокировка дифференциала заднего моста | 50 000 |
| ГБО (бензин/пропан-бутан), 150 л | 65 000 |
| Обтекатель «Премиум» | 30 000 |
| Пакет Комфорт (в т.ч. в его составе) | 75 000 |
| Лобовое стекло с электроподогревом | + |
| Кондиционер и охлаждение нижнего вещевого ящика | + |
| Водительское сиденье улучшенной конструкции с продольной регулировкой и подогревом, с регулировкой по высоте. Двухместное пассажирское сиденье с подлокотником и с подогревом. Обивка сидений – ткань темная. | + |
| Прикуриватель | + |
| Круиз-контроль | + |






Прайс-лист действителен с 01.10.2026 для автомобилей 2026 года производства. Цена включает в себя НДС в размере 22%.
Данное предложение носит информационный характер и не является публичной офертой (ст. 437 ГК РФ)




| ОПИСАНИЕ ПЛАТФОРМЫ | |
|---|---|
| Варианты исполнения платформы | СТАНДАРТ |
| Рекомендуемая розничная цена (руб.) | 2 290 000 |
| Цена с учетом максимальной выгоды | Узнать Подробнее |
| Каркас | Каркас из окрашенных стальных труб со съемными стойками.<br>Ограждение - доска из хвойных пород дерева по бокам 3 уровня.<br>Передний борт - труба профильная стальная, обшита транспортной фанерой. |
| Борта | Передний усиленный борт - труба профильная стальная, обшита транспортной фанерой.<br>Боковые раздельные стальные с полимерным покрытием, откидываются на 180°. |
| Покрытие пола | Транспортная фанера 18 мм. |
| Распашные задние ворота | 2-х створчатые, распашные с углом открывания 270°.<br>Материал дверей - оцинкованная сталь с полимерным покрытием на каркасе из стальной профильной трубы. |
| Фурнитура | Запорный механизм задних дверей штангового типа.<br>Петли, фиксаторы дверей в открытом положении - оцинкованная сталь.<br>Запорные механизмы боковых бортов - внутренние. |
| Тент | ПВХ ткань серого цвета со светопропускной вставкой в передней вехней части.<br>Клапан для перевозки негабаритных грузов на передней стенке тента.<br>Шнуровка тента - трос в изоляции, бортовые скобы тентовые из оцинкованной стали. |
| Оборудование / оснащение | Стальная выдвижная лестница 2 ступеньки с полимерным покрытием, поручень справа.<br>Крепление груза: утапливаемые кольца 8 шт.<br>Брызговики задних колес под двускатную ошиновку. |
| Освещение | Контурные огни светодиодные: передние - белые, задние - красные, боковые - оранжевые.<br>Дополнительный стоп-сигнал. |
| **ДОПОЛНИТЕЛЬНОЕ ОБОРУДОВАНИЕ БАЗОВОГО ШАССИ** | |
| Окраска цветом металлик | 17 500 |
| Блокировка дифференциала заднего моста | 50 000 |
| ГБО (бензин/пропан-бутан), 150 л | 65 000 |
| Обтекатель “Премиум” | 30 000 |
| Пакет Комфорт (в том числе в его составе) | 75 000 |
| Передние противотуманные фары | + |
| Лобовое стекло с электроподогревом | + |
| Кондиционер и охлаждение нижнего вещевого ящика | + |
| Водительское сиденье улучшенной конструкции с продольной регулировкой и подогревом, с регулировкой по высоте. Двухместное пассажирское сиденье с подлокотником и с подогревом. Обивка сидений – ткань темная. | + |
| Прикуриватель | + |
| Круиз-контроль | + |

Прайс-лист действителен с 01.10.2026 для автомобилей 2026 года производства. Цена включает в себя НДС в размере 22%.
Данное предложение носит информационный характер и не является публичной офертой (ст. 437 ГК РФ)

# Профи полуторка

*ЕВРОПЛАТФОРМА ДЛИННАЯ БАЗА 4Х2*

## Исполнение «Стандарт»

**Внутренние габариты фургона***

4130 × 2062 × 1885 мм

Объём 16,05 м³







*Внешний вид фургонов может отличаться в зависимости от функционального применения.
Габариты приведены справочно, в миллиметрах.




## СТАНДАРТНОЕ ОБОРУДОВАНИЕ

### ЭКСТЕРЬЕР

- Зеркала заднего вида с электрорегулировкой и обогревом
- Зеркала заднего вида с обогревом (для широкой платформы)
- Фары головного света со светодиодными дневными ходовыми огнями
- Элементы крепления груза в бортовой платформе
- Пневмоупоры капота

### ИНТЕРЬЕР

- Потолочная консоль для документов А4
- Два вещевых ящика
- Поручни на стойках, 2 шт
- Одноместное пассажирское сиденье
- Розетка 12В
- Крючки для одежды

### БЕЗОПАСНОСТЬ

- Антиблокировочная система тормозов (ABS)
- Электронная система распределения тормозных усилий (EBD)
- Сигнализация с дистанционным управлением центральным замком
- Иммобилайзер

### КОМФОРТ

- Регулировка руля по углу наклона и вылету
- Гидроусилитель руля
- Электростеклоподъемники
- Бортовой компьютер
- Аудиоподготовка
- Двухуровневый бокс между сиденьями

| КОМПЛЕКТАЦИЯ И ЦЕНА ТРАНСПОРТНОГО СРЕДСТВА | |
|---|---|
| Тип кабины | Однорядная кабина |
| Тип и модель двигателя | Бензиновый ЗМЗ 409051, 4 цилиндра, Евро-5 |
| Максимальная мощность, кВт (л.с.) при об/мин | 110 (149,6) / 5 000 |
| Максимальный крутящий момент, Н.м при об/мин | 235 / 2 650 |
| Трансмиссия | 5-ти ступенчатая механическая |
| Рекомендуемая розничная цена (руб.) | 2 070 000 |
| Цена с учетом максимальной выгоды | Узнать Подробнее |
| ДОПОЛНИТЕЛЬНОЕ ОБОРУДОВАНИЕ | |
| Окраска цветом металлик | 17 500 |
| Блокировка дифференциала заднего моста | 50 000 |
| ГБО (бензин/пропан-бутан) 93 л. для стандартной платформы | 55 000 |
| ГБО (бензин/пропан-бутан) 100 л. для широкой платформы | 55 000 |
| Обтекатель «Премиум» | 30 000 |
| Широкая платформа | 10 000 |
| Автомобиль полной массой 2500 кг грузоподъемностью до 1000 кг | 0 |
| Пакет Комфорт (в т.ч. в его составе) | 75 000 |
| Лобовое стекло с электроподогревом | + |
| Кондиционер и охлаждение нижнего вещевого ящика | + |
| Водительское сиденье улучшенной конструкции с продольной регулировкой и подогревом, с регулировкой по высоте. Одноместное пассажирское сиденье с подогревом. Обивка сидений – ткань темная. | + |
| Передние противотуманные фары (только для стандартной платформы) | + |
| Прикуриватель | + |
| Круиз-контроль | + |







Прайс-лист действителен с 01.10.2026 для автомобилей 2026 года производства. Цена включает в себя НДС в размере 22%.
Данное предложение носит информационный характер и не является публичной офертой (ст. 437 ГК РФ)

# Бортовая платформа

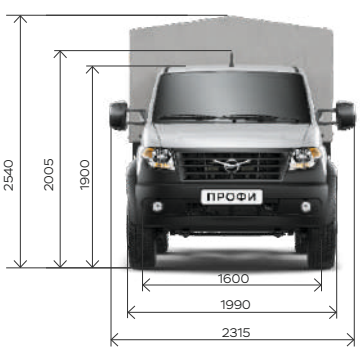





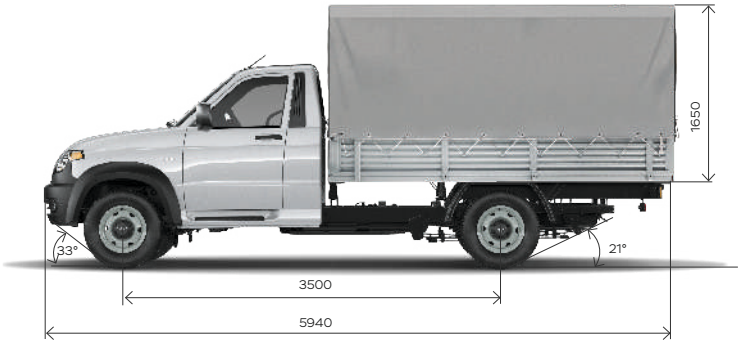


* размеры для автомобилей с полной массой

## Стандартная платформа



Внутренние габариты платформы:

3089 x 1870 мм

Вместимость:

4 палеты

Объём для бортовой платформы с тентом:

9,5 м$^3$

## Широкая платформа



Внутренние габариты платформы:

3089 x 2060 мм

Вместимость:

5 палет

Объём для бортовой платформы с тентом:

10,5 м$^3$







*Внешний вид фургонов может отличаться в зависимости от функционального применения.
Габариты приведены справочно, в миллиметрах.



# ПРОФИ 4Х4
## двухрядная кабина

## СТАНДАРТНОЕ ОБОРУДОВАНИЕ

### ЭКСТЕРЬЕР

- Зеркала заднего вида с электрорегулировкой и обогревом
- Фары головного света со светодиодными дневными ходовыми огнями
- Элементы крепления груза в бортовой платформе
- Пневмоупоры капота

### ИНТЕРЬЕР

- Два вещевых ящика
- Поручни на стойках, 4 шт
- Салонное зеркало заднего вида
- Розетка 12В
- Подстаканники

### БЕЗОПАСНОСТЬ

- Антиблокировочная система тормозов (ABS)
- Электронная система распределения тормозных усилий (EBD)
- Сигнализация с дистанционным управлением центральным замком
- Иммобилайзер

### КОМФОРТ

- Регулировка руля по углу наклона и вылету
- Электростеклоподъемники
- Бортовой компьютер
- Аудиоподготовка
- Двухуровневый бокс между сиденьями

| КОМПЛЕКТАЦИЯ И ЦЕНА ТРАНСПОРТНОГО СРЕДСТВА | |
|---|---|
| Тип кабины | Двухрядная кабина |
| Тип и модель двигателя | Бензиновый ЗМЗ 409051, 4 цилиндра, Евро-5 |
| Максимальная мощность, кВт (л.с.) при об/мин | 110 (149,6) / 5 000 |
| Максимальный крутящий момент, Н.м при об/мин | 235 / 2 650 |
| Трансмиссия | 5-ти ступенчатая механическая |
| Рекомендуемая розничная цена (руб.) | 2 115 000 |
| Цена с учетом максимальной выгоды | Узнать Подробнее |
| ДОПОЛНИТЕЛЬНОЕ ОБОРУДОВАНИЕ | |
| Окраска цветом металлик | 17 500 |
| Блокировка дифференциала заднего моста | 50 000 |
| Пакет Комфорт (в т.ч. в его составе) | 85 000 |
| Передние противотуманные фары | + |
| Лобовое стекло с электроподогревом | + |
| Кондиционер и охлаждение нижнего вещевого ящика | + |
| Передние сиденья улучшенной конструкции с продольной регулировкой и подогревом, водительское – с регулировкой по высоте. Обивка сидений – ткань темная. | + |
| Прикуриватель | + |
| Круиз-контроль | + |







Прайс-лист действителен с 01.10.2026 для автомобилей 2026 года производства. Цена включает в себя НДС в размере 22%.
Данное предложение носит информационный характер и не является публичной офертой (ст. 437 ГК РФ)

# Бортовая платформа с двухрядной кабиной

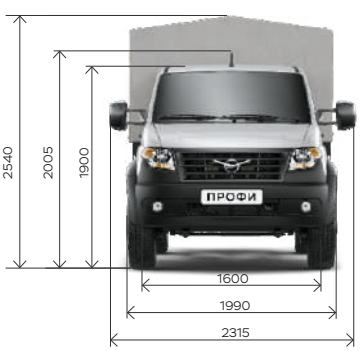





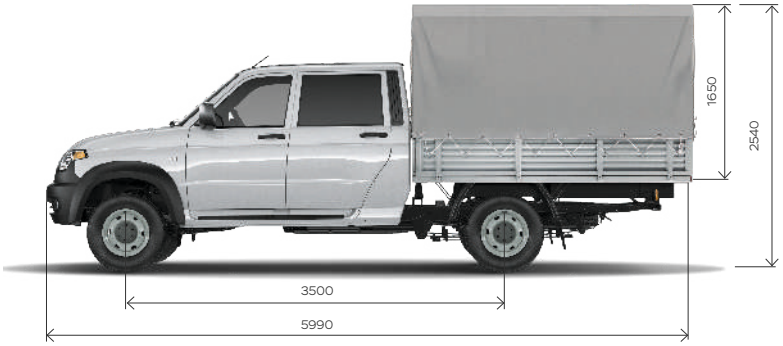


* размеры для автомобилей с полной массой

# Стандартная платформа

Внутренние габариты платформы:

2350 x 1870 мм

Вместимость:

3 палеты

Объём для бортовой платформы с тентом:

7,2 м$^3$









*Внешний вид фургонов может отличаться в зависимости от функционального применения.
Габариты приведены справочно, в миллиметрах.